КАЛИТКА MEDIUM (60X40X1.2)

К.182-00-ОСБ

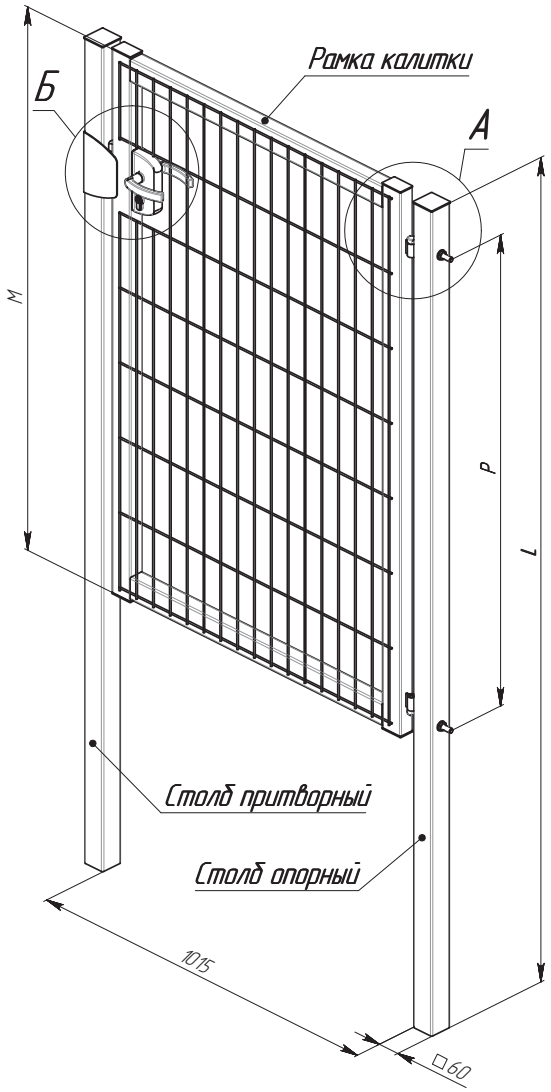

А (1 : 4)

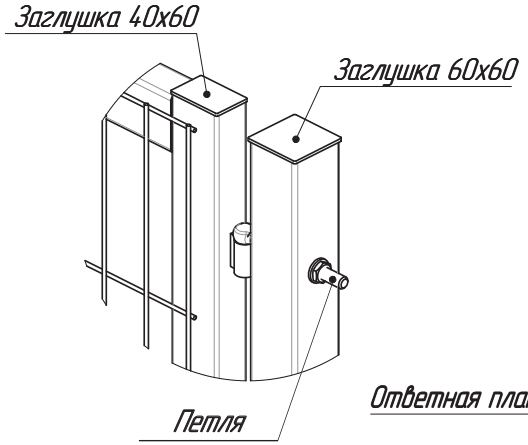

Б (1 : 4)

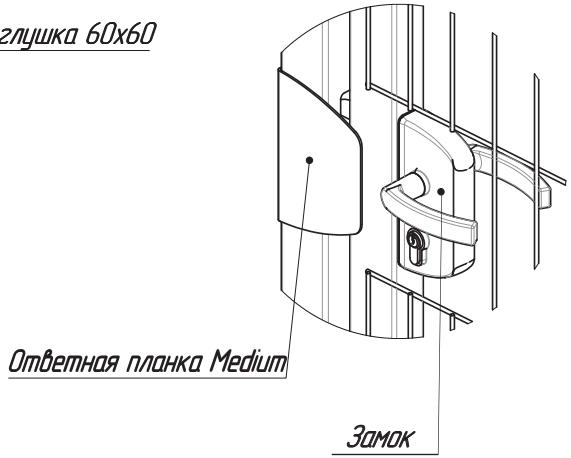

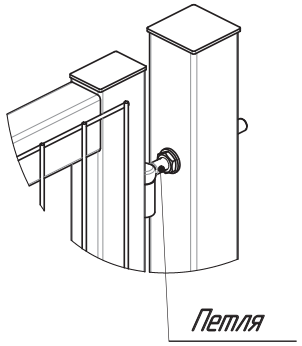

Обозначение	L, мм	M, мм	P, мм	Масса, кг	Примечание
К.182-00-0	2200	1450	1257	27,35	Калитка MEDIUM 1,53
-01	2500	1650	1257	30,58	Калитка MEDIUM 1,73
-02	3000	1950	1627	35,82	Калитка MEDIUM 2,03
-03	1500	950	662	19,65	Калитка MEDIUM 1,03
-04	3500	2350	2062	41,57	Калитка MEDIUM 2,43

*Размеры для справок.

Изм.	Лист	№ докум.	Подп.	Дата
Разраб.		Коноваловъ		16.10.19
Пров.		Кухарук		16.10.19
Т. контр.		Инютин		16.10.19
Н. контр.		Домнушкина		16.10.19
Утв.		Кухарук		16.10.19

К.182-00-ОСБ

Калитка MEDIUM (60х40х1,2)

Лит.	Масса	Масштаб
	-	1:10
Лист	Листов 1	

GRAND LINE

Перв. примен. К.182-00-0

Справ. №

Подп. и дата

Инв. № дубл.

Взам. инв. №

Подп. и дата

Инв. № подл.

Копировал

Формат А3