УГЛОВОЕ СОЕДИНЕНИЕ (ВНУТРЕННЕЕ РАСПОЛОЖЕНИЕ ПАНЕЛЕЙ, КРЕПЛЕНИЕ СКОБА - ВИНТ)

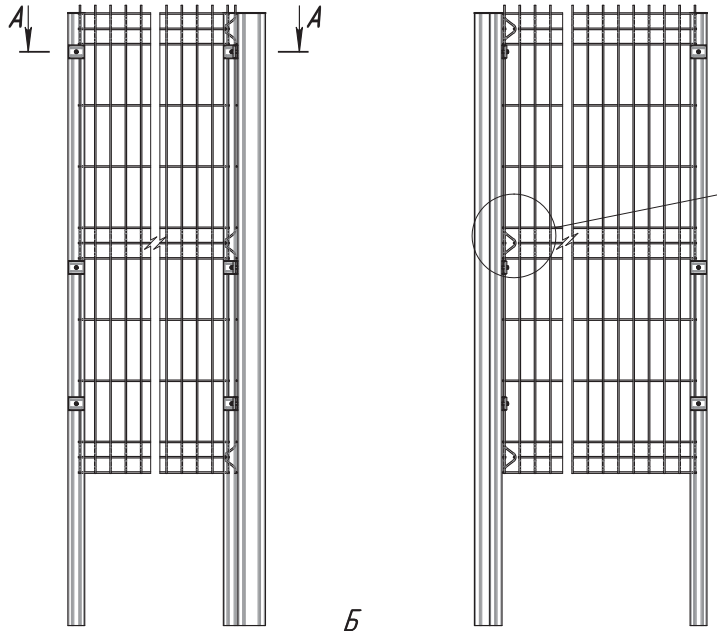

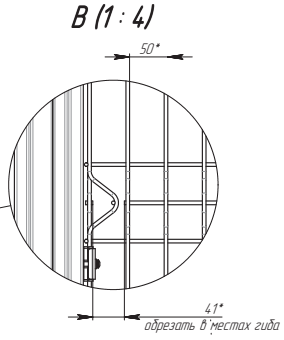

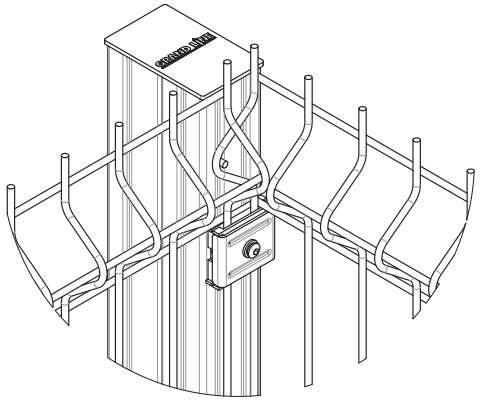

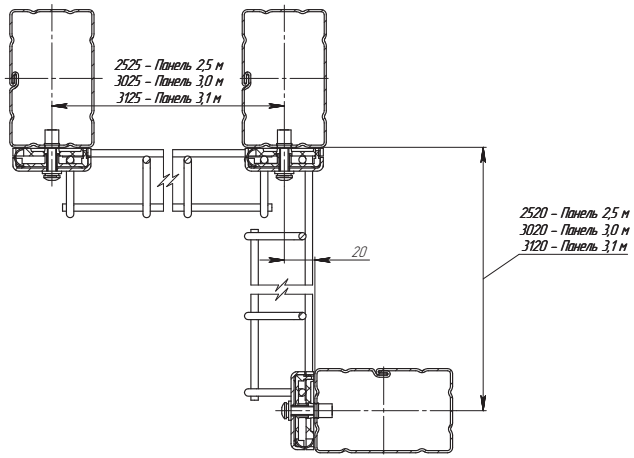

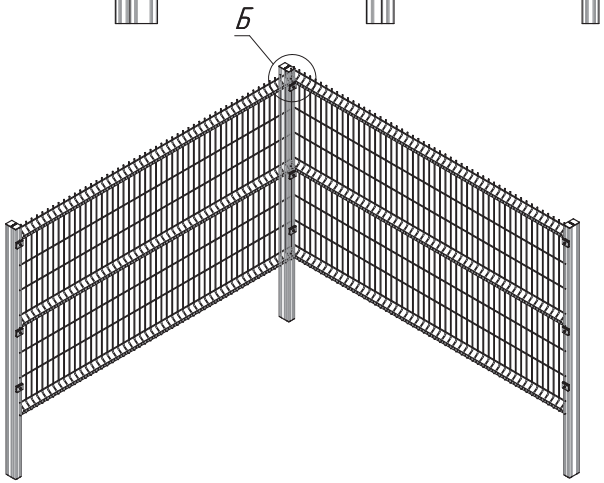

Изм.	Лист	№ докум.	Подп.	Дата	Угловое соединение (внутр. распол. панелей_бонка)	Лит. / Масса / Масштаб	- / 1:10
Разраб.		Коноволов		16.11.17		Лист / Листов 1	
Пров.		Кухарук		16.11.17			
Т. контр.		Никитин		16.11.17			
Н. контр.		Данилушкина		16.11.17		GRAND LINE	
Утв.		Кухарук		16.11.17			

Копировал

Формат А2

Перв. примен. | Справ. № | Подп. и дата | Инв. № дубл. | Взам. инв. № | Подп. и дата | Инв. № подл.